ENVASES SANZ BELDA, S.L.

Ficha técnica comercial ref.

E-25 T.E-22-O

Serie ELEGANCE

CAPO011604 30-11-22

DATOS TÉCNICOS:

Material: Polipropileno copolímero de primera calidad, apto para el contacto con los alimentos según normativa vigente.

Colores: Estándar blanco. Consultar para otros colores.

Volumen útil: 25 litros
Volumen al borde: 28.5 litros

Peso del cubo: 953 g. aprox.
Peso de la tapa (con obturador): 240 g. aprox.
Peso del asa (plástico): 35 g. aprox.
Peso total: 1228 g. aprox.

Sup. decorable tintas planas: 270 x 946 mm (altura x perímetro)
Sup. de diseño acabado fotográfico: 290 x 955 mm (altura x perímetro)

MEDIDAS:

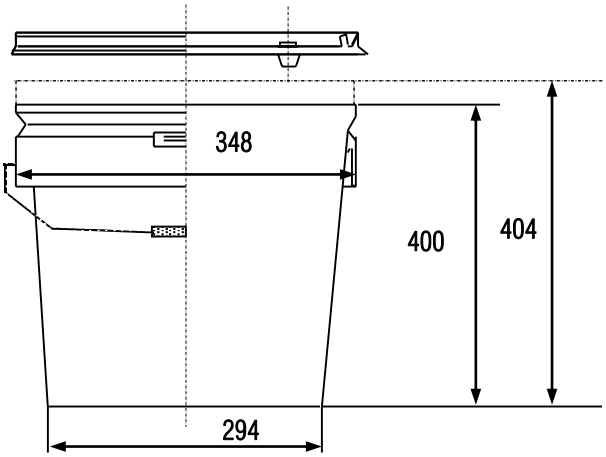

Medidas expresadas en milímetros

AGRUPACIÓN DE TRANSPORTE:

Cubos: 300 cubos por palet
Dimensiones del palet: 1500 x 1100 x 2160 (ver dibujo)

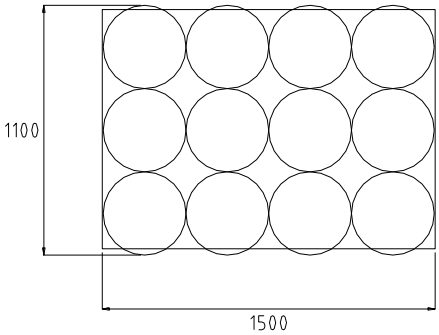

Tapas: 60 tapas por saco, éste sirve como envase de trasporte
Dimensión del saco: ∅ 348 x 890

ENVASES SANZ BELDA , S.L. - Polígono San José, Av. Valencia, Parc. 7 - Apdo. Correos: 46
46812 Aielo de Malferit, Valencia (España)
Tel.: 96 236 02 32 - E-mail: admi@envasessanzbelda.es – Web: www.envasessanzbelda.es